令 和 ４ 年 度

埼玉県高等学校空手道新人大会

期　日　　令和４年１１月１日（火）・１１月３日（木）

会　場　　埼玉県立武道館

目　　次

１　競技役員 1
２　日程表 3
３　参加校一覧 5
４　出場校への連絡 6
５　男子団体形 8
６　女子団体形 9
７　男子個人形 10
８　女子個人形 12
９　男子団体組手 14
１０　女子団体組手 15
１１　男子団体組手　【３人制】 16
１２　女子団体組手　【３人制】 16
１３　男子個人組手　＜－５５KG 級＞ 17
１４　男子個人組手　＜－６１KG 級＞ 18
１５　男子個人組手　＜－６８KG 級＞ 19
１６　男子個人組手　＜－７６KG 級＞ 20
１７　男子個人組手　＜＋７６KG 級＞ 20
１８　女子個人組手　＜－４８KG 級＞ 21
１９　女子個人組手　＜－５３KG 級＞ 21
２０　女子個人組手　＜－５９KG 級＞ 22
２１　女子個人組手　＜＋５９KG 級＞ 22
２２　過去の入賞記録 23

１　競 技 役 員

競技委員長	長谷川　靖
参　　与	吉岡　正雄・金丸　誠・長浜　信行・鈴木　民儀・美細津　恵一郎・ 西村　俊彦・金子　和人・鈴木　隆夫・長谷部　俊幸・向井　勝彦・ 平川　充保
総　　務	山道　孝二・野口　真一郎
審 判 長	神山　卓
副審判長	豊田　喜美子
審 判 員	埼玉県高体連空手道専門部参加校審判員・埼玉県空手道連盟公認審判員
進 行 係	秋山　光世・小林　徹
受付・接待係	永山　将史・浦和第一女子高校
報 道 係	新宮　崇敬・加村　孝
表 彰 係	山道　孝二・Ｔ１およびＴ４コート進行係の先生方
救 護 係	右近　強志・吉澤　文香
会場整備係	加村　孝・渡邉　佑衣・四阿　里子・小林　徹・浦瀬　直樹・永山　将史・ 伊藤　朱海・田中　啓慎・藤江　辰徳・松井　久美子・木寺　大輔・ 丸山　有紀子・田中　健・白井　隆・岩﨑　淳・佐藤　祐一朗・林　秀樹・ 松本　歩剛・金井塚　渓太・吉田　英喜・髙橋　治・半崎　就大・鈴木　智也・ **南・西部（東部）地区の先生方** 伊奈学園総合高校・栄北高校・浦和実業学園高校・浦和第一女子高校・ 浦和東高校・浦和西高校・市立浦和高校・埼玉栄高校・大宮高校・坂戸高校・ 大宮北高校・大宮開成高校・慶應義塾志木高校・西武学園文理高校・ 富士見高校・立教新座高校・春日部工業高校・草加東高校・吉川美南高校など
タイマー	デジタルタイマー　杉戸高校・伊奈学園総合高校・花咲徳栄高校・ 秀明英光高校
選 手 係	浦瀬　直樹・半崎　就大・高橋　治・右近　強志・小林　貴晶
計 量 係	男子　木寺　大輔・浦瀬　直樹・半崎　就大・高橋　治・山田　龍太郎 女子　豊田　喜美子・高樋　ゆりか・渡邉　佑衣・四阿　里子・ 伊藤　朱海
本部記録係	両日　新宮　崇敬・小山田　剛・四阿　里子・伊藤　朱海 １１／１（火）　髙樋　ゆりか・淺見　美奈子・松井　久美子・大河原　明美 １１／３（木）　田内　みえ

コート進行・記録係　　新宮　崇敬

１１／１（火）

Ｔ１　永山　将史・原　淳一・田中　健

Ｔ２　菅沼　優太・岩﨑　淳

Ｔ３　小谷　幸三・白井　隆・林　秀樹

Ｔ４　松本　歩剛・田村　周也・中川　元

１１／３（木）

Ｔ１　永山　将史・中間　和洋

Ｔ２　菅沼　優太・的井　公秀・鈴木　宏樹

Ｔ３　平原　丈一郎・小谷　幸三・白井　隆

Ｔ４　松本　歩剛・金井塚　渓太

コート記録係　　Ｔ１　埼玉栄高校

Ｔ２　栄北高校

Ｔ３　杉戸高校

Ｔ４　花咲徳栄高校

衛 生 係　　１１／１（火）　宮本　太士・内田　悠介・小山　光・鈴木　智也・吉田　英喜・小畑　光朗・

１１／３（木）　宮本　太士・内田　悠介・小山　光・鈴木　智也

警 備 係　　上記の各係になっていない顧問全員

２　日程表

第1日目　　11月1日（火）　　於 県立武道館

コート／時間	T1	T2	T3	T4	練習場 手前	練習場 奥	衛生・検温など
					第2道場2F		検温準備
8:30	会場準備の学校は入館可能→荷物は観客席→アリーナで準備				8:30	8:30	会場準備者を検温
	学校名（50音順）に検温・入場→全員が荷物を持ったまま観客席へ						役員・顧問・選手を検温
9:00	諸注意→会場準備				男子形	女子形	掲示物貼付
9:20	計　量（8:50～9:20）						コート記録席・受付席・本部記録席にビニールガードを設置
9:30	顧 問 打 合 せ						
9:40	コート及び使用備品消毒					9:40 使用禁	別紙の通り、衛生担当者は業務をおこなう。
	女子個人形予選						
	Aブロック（11）	Bブロック（11）	Cブロック（11）	Dブロック（11）	10:45	10:45	
10:45	男子個人形予選				使用禁	女子形 11:45	
	Aブロック（13）	Bブロック（13）	Cブロック（13）	Dブロック（13）			
11:45	男子個人形準決勝		女子個人形準決勝			使用禁	
12:30	A・Bブロック	C・Dブロック	A・Bブロック	C・Dブロック			
13:15	昼　食 ・ コート及び使用備品消毒　※各コートにて練習可				第1道場1F 13:00	13:00	
		男子個人形決勝	女子個人形決勝		男子組手	女子組 14:20	
14:20	8試合 女子個人組手（＋59Kg） 1回戦 1 ・ 2 準々決勝 3 ～ 6 準決勝 7 ・ 8	13試合 女子個人組手(−53Kg) 1回戦 1 ～ 7 準々決勝 8 ～ 11 準決勝 12 ・ 13	14試合 女子個人組手(−59Kg) 1回戦 1 ～ 8 準々決勝 9 ～ 12 準決勝 13 ・ 14	30試合 女子個人組手(−48Kg) 1回戦 1 ～ 16 2回戦 17 ～ 24 準々決勝 25 ～ 28 準決勝 29 ・ 30		使用禁 15:00	
15:00	26試合 男子個人組手(−61Kg) 1回戦 1 ～ 12 2回戦 13 ～ 20 準々決勝 21 ～ 24 準決勝 25 ・ 26	36試合 男子個人組手(−55Kg) 1回戦 1 ～ 6 2回戦 7 ～ 22 3回戦 23 ～ 30 準々決勝 31 ～ 34 準決勝 35 ・ 36	34試合 男子個人組手(−68Kg) 1回戦 1 ～ 4 2回戦 5 ～ 20 3回戦 21 ～ 28 準々決勝 29 ～ 32 準決勝 33 ・ 34	13試合 男子個人組手(−76Kg) 1回戦 1 ～ 7 準々決勝 8 ～ 11 準決勝 12 ・ 13	使用禁	女子組手 17:00	
	11試合 男子個人組手(+76Kg) 1回戦 1 ～ 5 準々決勝 6 ～ 9 準決勝 10 ・ 11						
17:00		男子個人組手決勝 (−55Kg) 37 (−61Kg) 27 (−68Kg) 35 (−76Kg) 14 (+76Kg) 12	女子個人組手決勝 (−48Kg) 31 (−53Kg) 14 (−59Kg) 15 (+59Kg) 9			使用禁	
17:25	諸　連　絡						
18:30	コート撤収及び使用備品消毒・片付け・清掃・解散						

※個人形競技の予選・準決勝は男女とも各コート４名（最大6名）とする。
※個人組手競技については、全て正味1分30秒、8ポイント差とする。
※練習場内は感染予防のため、気合い及び発声の禁止、必ずマスクを着用し他者との距離（2m以上）を取ること。
※敗退した選手は観客席に着席のこと。また、練習場内（第２道場及び第１道場）の出入りを禁止とする。

第2日目　　11月3日（木・祝）　　於　県立武道館

時間＼コート	T1	T2	T3	T4	練習場（第2道場）2F 手前	練習場（第2道場）2F 奥	衛生・検温など
					使用禁	使用禁	検温準備
8:30	会場準備の学校は入館可能→荷物は観客席→アリーナで準備				8:30	8:30	会場準備者を検温
	学校名（50音順）に検温・入場→全員が荷物を持ったまま観客席へ						役員・顧問・選手を検温
	諸注意→会場準備						掲示物確認
9:20					男子形	女子形	コート記録席・受付席・本部記録席にビニールガードを設置
	顧　問　打　合　せ						
9:30	コート及び使用備品消毒				9:40	9:40	
9:40	男子団体形予選		女子団体形予選				別紙の通り、衛生担当者は業務をおこなう。
	Aブロック（6）	Bブロック（6）	Aブロック（6）	Bブロック（6）	男子組手	女子組手	
11:00		男子団体形決勝	女子団体形決勝				
	女子団体組手3人制　1回戦						
11:10		①	②				
	男子団体組手3人制　1・2回戦						
	①⑤	②⑥	③⑦	④⑧			
11:30		男子団体組手3人制　準決勝					
11:45		9	10				
		男子団体組手3人制　決勝	女子団体組手3人制　決勝				
12:00		11	3				
	昼　食　・　コート及び使用備品消毒						
12:45	女子団体組手5人制　1回戦・準々決勝				男子組手	女子組手	
	①⑤	②⑥	③⑦	④⑧	13:20		
13:20	男子団体組手5人制　1・2回戦						
	①⑦	②③⑧	④⑤⑨	⑥⑩		14:10	
14:10	男子団体組手5人制　準決勝		女子団体組手5人制　準決勝				
	11	12	9	10			
14:35		男子団体組手5人制　決勝	女子団体組手5人制　決勝				
		13	11				
15:00	諸　連　絡						
16:30	コート撤収及び使用備品消毒・片付け・清掃・解散						

※団体形競技予選は男女とも各コート3チーム（最大4チーム）とも通過とする。
※団体組手競技は、準々決勝までは勝敗がついても全試合をおこなう。該当する試合番号に〇の記載あり。
※団体組手競技についての試合時間は、全て正味1分30秒、8ポイント差とする。
※練習場内は感染予防のため、気合い及び発声の禁止、必ずマスクを着用し他者との距離（2m以上）を取ること。
※敗退した選手は観客席に着席のこと。また、練習場内（第2道場）の出入りを禁止とする。

３　参加校一覧

学校番号	学校名	参加校	男子														女子											正選手合計
			団体			個人											団体			個人								
			形	組手	組手3人	形	組手										形	組手	組手3人	形	組手							
							シ	-55	シ	-61	シ	-68	シ	-76	シ	+76	シ					シ	-48	シ	-53	シ	-59	シ	+59	シ	
1	伊奈学園総合	○		○				1	1	2		1		1				○	○		2		2		1		1				12
3	浦和実業学園	○		○		2				2		2				1		○	○		2		1		1		1		1		12
4	浦和第一女子	○																○	○		2		2		1						9
5	浦和西	○	○	○		2		2		3								○	○		2		4								9
6	浦和東	○			○	2				2		1						○	○		2		1		2				1		9
8	大宮	○				1		1													1		1								2
9	大宮開成	○	○	○		2		3		1		1									1				1						6
10	大宮北	○				1						1																			1
12	大宮武蔵野	○	○		○	2		2				1																			3
14	春日部工業	○										1		1																	2
17	川口工業	○			○			1		1						1															3
19	川越工業	○				2		2				1				1					2		1		1						6
20	川越西	○	○	○		2		5												○	2		2								7
21	川越南	○			○	2		1				1				1		○	○		2		1		1		2				11
24	久喜工業	○			○			1				2																			3
29	慶應義塾志木	○	○	○		2		2		2				1																	6
34	埼玉栄	○	○	○		2	4	1	1	1	1	1	1	1		1		○	○		2	5	1		1		1	1	1	1	25
36	栄北	○	○	○		2	1	1				1		2		1		○	○		2		1		2				1		16
37	坂戸	○		○		1		1		1		2		1					○		2		3						1		12
38	狭山工業	○			○	2						3				1															5
39	秀明	○																			1						1				1
40	秀明英光	○				2		1				1									2								1		5
43	市立浦和	○			○	2				1		1						○		○	2		2				2				6
44	進修館	○	○		○	2		4												○			1		1						7
45	杉戸	○	○	○		2				2		2				1		○	○		2		2				2				14
47	西武学園文理	○		○		1		2				2		1						○	1		2				2				9
48	草加東	○			○					3						1							2								6
55	花咲徳栄	○	○	○		2		2			2	1	1	1		1		○	○		2			1	2		1		1		13
59	深谷第一	○				1						1									1								1		2
60	富士見	○		○		2								2		2													1		5
62	本庄第一	○			○					2		1		2							1										6
64	松山	○	○	○		2		2		1		1		1																	9
65	松山女子	○																○	○		2		1		1		2				8
69	吉川美南	○			○	2						2		1		1					1		1								5
70	立教新座	○	○		○	2		1		1		3																			5
	学校数	35	12	14	12	26		20		16		24		12		12		12	12	4	23		20		12		10		9		260
	参加人数					47		36		25		34		15		13					39		31		15		15		9		
	別枠シード					5		2		3		2		0		0					5		1		0		1		1		
	合計人数					52		38		28		36		15		13					44		32		15		16		10		

４　出 場 校 へ の 連 絡

１　会場使用上の注意

（１）　選手の入場は正面玄関から。検温、アルコール消毒後に入場。

（２）　館内ではマスクを着用すること。

（３）　観覧席では必ず一席以上の間隔をおいて座り、声を出しての応援は不可とする。

（４）　食事は必ず黙食でとること。

（５）　初日の練習会場は午前第二道場、午後第一道場。

２　ルール確認

形競技

（１）　予選・準決勝（個人戦）・決勝とし、ラウンド制はとらない。

（２）　予選は第一・第二指定形、準決勝以降は得意形とする。

（３）　各回戦、異なった形を演武する。

（４）　決勝は技術点・競技点、得点２回出し。

組手競技

（１）　トーナメント制で１分３０秒、８ポイント差とする。

（２）　団体組手競技においては、準々決勝戦までは出場者全員が試合を行う。それ以降はチームの勝敗が決した時点で試合を終了する。

（３）　準決勝から１０カウントルールを採用する。

３　対応策等

（１）　顧問・空手道専門部の教員・出場選手（補欠含む）・招待審判・ドクター・看護師の他、保護者（部員１名につき１名、事前に申告）の館内への入場を認める。保護者は顧問より配布されたタックシールを必ずつけること。応援は拍手のみ。

（２）　大会当日の朝、全ての選手が「検温」すること。咳や発熱等の風邪症状のある選手は、大会への出場はもとより、応援等のための来場も認めない。各顧問は、選手の体調をしっかり確認し、感染症予防の主旨を踏まえ、適切に対応すること。

（３）　顧問・役員についても、大会当日の朝「検温」し、咳や発熱等の風邪症状のある場合は、選手引率は認めない。各校で代理の引率教諭を当てること。

（４）　開会式・閉会式は行わない。諸注意のみ行う。なお、選手・顧問・大会関係職員等、全員、必ず「マスク」を着用するものとする。

（５）　会場に入場する際は、必ず手・指の消毒を行うこと。また、試合を行うフロアに入場する際も、手・指の消毒を行うこと。消毒液は、空手道専門部で準備したものを使用する。

（６）　選手は試合中を除き、必ず「マスク」を常時着用すること。ウオーミングアップ中についても例外とはしない。引率顧問も必ず「マスク」を着用すること。

（７）　試合や練習時を問わず、試合用安全具の共用は認めない。

（８）　試合中、声を出しての応援は認めない。応援は拍手のみ。「マスク」を着用していても同様とする。

（９）　大会当日、選手は１階正面玄関より入場し、検温を受ける。その他の出入り口からは入場しない。

（１０）　観客席では必ず間隔を開けて着席すること。

（１１）　組手競技では、メンホーにマウスシールドをつける。

４　審判

（１）　各畳で審判にあたる者は、原則としてマスク・フェイスシールドを着用するものとする。フェイスシールドは空手道専門部で準備する。

（２）　審判終了後は、必ず手洗い・うがいを行い、手・指の消毒を心掛ける。

（３）　笛は使用しない。電子ホイッスルを使用する。

（４）　旗を持つ際、ゴム手袋をすること。ゴム手袋は空手道専門部で準備する。

５　大会出場校への重要連絡

①　感染症対策関係

- 感染拡大の状況によっては中止することもある。
- 以下の可否判断については該当する学校の現行の基準・判断に従う。
- 別添の「参加同意書」と「健康チェックシート」の取り扱い
  「参加同意書」　参加選手・保護者が署名捺印し、顧問に提出。各学校で保管する。
  「健康チェックシート」　必要事項を記入し、大会当日に提出。（当日の検温欄あり。）
- 大会終了後２週間以内に新型コロナウィルス感染症を発症した場合は、大会主催者に対し、速やかに報告すること。

②　大会当日の動き

- 入場前、各校名あいうえお順にソーシャルディスタンスを保ちながら並び、係の指示に従って入場すること。
- 選手は顧問とともに武道館１階入口より入場し、検温を受ける。その際、上記「健康チェックシート」を係の教員に提出する。その後、顧問の誘導で観客席に行き、１席空けて着席する。その場で諸注意を聞く（開始式）。

会場係生徒	１日	集合・入場	８：３０	
	３日	集合・入場	８：３０	
選手	１日	集合	８：３０	入場会場係生徒の入場が完了後
	３日	集合	８：３０	入場会場係生徒の入場が完了後

- 保護者の入場時間１日　午前　９：００～　９：１５
  午後１２：３０～１２：４５
  ３日　午前　９：００～　９：１５
  午後１２：００～１２：１５

  ※　保護者は会場内では顧問より配布されたタックシールを必ずつけてください。
  また、タックシールと引き換えに健康チェックシートを必ずご提出ください。

  ※　この時間帯で入場できない場合、顧問の先生と連絡をとり、対応してください。
- 部旗の掲揚はしない。

６　計量値幅

男子		女子	
－55KG級	56.0kg未満	－48KG級	49.0kg未満
－61KG級	55.0kg　以上　62.0kg　未満	－53KG級	48.0kg　以上　54.0kg　未満
－68KG級	61.0kg　以上　69.0kg　未満	－59KG級	53.0kg　以上　60.0kg　未満
－76KG級	68.0kg　以上　77.0kg　未満	＋59KG級	59.0kg以上
＋76KG級	76.0kg以上		

その他ご不明な点につきましては事務局（市立浦和三村）までお問い合わせください。

５　男子団体形

Aブロック

No.	学校名	予選形	得点	順位	決勝形	得点	順位
1	浦和西	ジオン	20.2	3	ガンカク	18.94	6
2	杉戸	カンクウショウ	22.8	2	サンサイ	23.66	3
3	大宮開成	ジオン	18.8				
4	川越西	バッサイダイ	19.4				
5	埼玉栄	ニーパイポ	25.8	1	パープーレン	26.66	1
6	~~花咲徳栄~~						

キケン　~~進修館~~

Bブロック

No.	学校名	予選形	得点	順位	決勝形	得点	順位
~~1~~	~~大宮武蔵野~~						
2	立教新座	ジオン	22.2	3	エンピ	21.32	5
3	慶應義塾志木	ジオン	23.2	2	ゴジュウシホショウ	22.80	4
4	松山	バッサイダイ	21.4				
5	栄北	ジオン	24.0	1	ウンスー	25.08	2
~~6~~	~~浦和第一女子~~						

キケン　~~花咲徳栄~~

６　女子団体形

Aブロック

No.	学校名	予選形	得点	順位	決勝形	得点	順位
1	浦和西	ジオン	18.8				
2	伊奈学園総合	ジオン	23.2	2	ゴジュウシホショウ	22.82	3
3	川越南	バッサイダイ	17.6				
4	浦和実業学園	ジオン	22.2	3	ソウチン	22.20	4
5	埼玉栄	ニーパイポ	25.8	1	パープーレン	26.80	1
6	花咲徳栄	チントー	22.0				

Bブロック

No.	学校名	予選形	得点	順位	決勝形	得点	順位
1	杉戸	ジオン	21.8	2	サンサイ	21.94	5
2	栄北	ジオン	23.8	1	ゴジュウシホショウ	25.00	2
3	浦和東	ジオン	18.8				
4	市立浦和	セイパイ	20.6				
5	松山女子	バッサイダイ	21.2	3	チャタンヤラクーサンクー	20.74	6
6	浦和第一女子	バッサイダイ	18.4				

７　男子個人形

男子個人形　Ａ　ブロック

No.	氏　名	学校名	予　選	順位	準決勝	順位	決　勝	順位
1	久保田　怜嗣	秀明英光	20.4					
2	山本　愛斗	栄北	22.6	4	21.8			
キケン 3	~~佐藤　勇二~~	~~大宮武蔵野~~						
4	並木　護	埼玉栄	24.8	2	24.2	2	24.20	4
5	佐藤　智哉	慶應義塾志木	22.2					
6	桑波田　遙斗	西武学園文理	21.8					
7	岡﨑　健汰	花咲徳栄	23.8	3	21.2			
8	西川　莉生	富士見	20.0					
9	山下　翔太郎	川越工業	18.6					
10	井上　晴喜	埼玉栄	26.6	1	26.6	1	27.46	1
11	古川　輝樹	川越南	18.0					
12	山田　伊純	大宮開成	17.2					
13	植原　二千翔	浦和西	21.2					

男子個人形　Ｂ　ブロック

No.	氏　名	学校名	予　選	順位	準決勝	順位	決　勝	順位
1	橋本　大地	狭山工業	16.2					
2	村岡　龍輝	市立浦和	17.4					
3	西倉　啓介	浦和実業学園	23.0	4	21.4			
キケン 4	~~河原　塚亮~~	~~大宮北~~						
5	新井　彪翔	埼玉栄	25.2	2	23.6	4	23.22	6
6	香野　煌斗	杉戸	22.4					
7	山村　幸聖	進修館	20.6					
8	平野　怜央	川越西	18.4					
キケン 9	~~大久保　亮佑~~	~~浦和東~~						
10	新妻　遥斗	埼玉栄	25.6	1	23.0			
11	菅家　侑生人	吉川美南	0					
12	吉川　史恩	松山	18.0					
13	吉澤　輝空	立教新座	24.4	3	23.6	3	22.70	7

男子個人形　C　ブロック

No.	氏　名	学校名	予　選	順位	準決勝	順位	決　勝	順位
1	小　熊　健　太	慶應義塾志木	23.8	4	21.8			
2	小　林　樹	大　宮	20.6					
3	水　野　煌　介	浦　和　西	19.4					
4	榎　本　嵩　大	立　教　新　座	25.2	2	23.4			
5	小　島　慎　之　介	吉　川　美　南	19.4					
6	小　宮　一　輝	浦　和　東	20.2					
7	吉　川　彬　人	川　越　南	15.0					
8	渡　邉　快	松　山	17.8					
9	榊　田　悠　太	秀　明　英　光	24.8	3	23.8	4	22.00	8
10	近　藤　拓　人	埼　玉　栄	25.8	1	26.0	2	23.58	5
11	深　谷　翠　人	大宮武蔵野	16.8					
12	野　村　洸　太	杉　戸	22.2					
13	大　下　颯　斗	富　士　見	16.8					

男子個人形　D　ブロック

No.	氏　名	学校名	予　選	順位	準決勝	順位	決　勝	順位
1	山　村　拓　真	進　修　館	22.0					
2	原　篠　瑛　多	花　咲　徳　栄	20.8					
3	中　澤　巧　明	川　越　西	18.4					
4	小　谷　律　輝	大　宮　開　成	17.8					
5	岡　田　壮　弘	市　立　浦　和	19.6					
6	浅　見　仁　斗	深　谷　第　一	19.6					
7	新　井　康　太	狭　山　工　業	20.6					
8	星　野　健　太	浦和実業学園	23.0	4	20.8			
9	島　村　琥　珀	栄　北	24.4	3	23.6			
10	藤　野　蓮	栄　北	26.6	1	24.6	3	25.56	2
11	~~越　智　皓　星~~ 鈴木光希	川　越　工　業	15.8					
12	小　林　龍　生	埼　玉　栄	26.0	2	26.6	1	25.26	3
13	谷　口　弘　晟	坂　戸	20.4					

８　女子個人形

女子個人形　Ａ　ブロック

No.	氏名	学校名	予選	順位	準決勝	順位	決勝	順位
1	星　楓　珂	吉川美南	18.8					
2	白木　温葉	栄北	23.0	2	23.8	4	23.34	7
田中詩 3	~~大久保　カエラ~~	花咲徳栄	22.2	3	21.4			
4	髙橋　優華	川越南	18.0					
5	森原　くるみ	川越西	18.6					
6	島村　柚花	本庄第一	21.6	4	0			
7	吉田　さくら	浦和第一女子	18.6					
8	中澤　嬉羅々	秀明英光	21.0					
9	新城　花音	埼玉栄	25.8	1	26.6	1	26.40	2
キケン 10	~~石川　心優~~	~~川越工業~~						
11	松本　梨沙	浦和西	17.0					

女子個人形　Ｂ　ブロック

No.	氏名	学校名	予選	順位	準決勝	順位	決勝	順位
1	亘　愛美	浦和東	18.0					
2	藤原　純華	埼玉栄	25.6	3	23.8			
3	佐々木　遙香	伊奈学園総合	22.6					
4	栗原　遥	埼玉栄	25.8	2	24.4	3	23.36	6
5	土田　のりか	松山女子	21.4					
6	小坂　純深	坂戸	19.8					
7	田川　楓花	市立浦和	21.8					
8	大屋　晴季	杉戸	22.4					
9	新城　凜聖	埼玉栄	26.6	1	24.8	2	25.66	4
10	江口　梗花	秀明	23.4					
11	榊原　雛子	浦和実業学園	23.4	4	21.2			

女子個人形　C　ブロック

No.	氏　名	学校名	予　選	順位	準決勝	順位	決　勝	順位
1	野　村　優　菜	浦　和　西	19.6					
2	中　田　心　琴　音	西武学園文理	19.8					
3	青　山　栞　穂	大　宮	20.4					
4	浅　見　妃　寧	市　立　浦　和	15.0					
5	植　村　心　響	川　越　西	22.6	4	20.2			
6	杉　田　若　菜	坂　戸	17.8					
キケン ~~7~~	~~水　田　陽　葵~~	~~浦和第一女子~~						
8	山　崎　桜　子	杉　戸	24.2	3	21.0			
9	佐　藤　歌　南	埼　玉　栄	26.0	1	26.0	2	25.86	3
10	小　杉　咲　楽	栄　北	25.2	2	24.8	3	24.28	5
11	森　下　菜　月	浦　和　東	19.8					

女子個人形　D　ブロック

No.	氏　名	学校名	予　選	順位	準決勝	順位	決　勝	順位
鈴木涼音 ~~1~~	~~畠　山　愛　実~~	~~川　越　南~~	18.4					
2	小　村　凜	花　咲　徳　栄	23.0	3	22.6			
3	鈴　木　里　瀬	浦和実業学園	20.8					
4	浅　見　朋　香	深　谷　第　一	17.8					
5	岡　﨑　苺　花	松　山　女　子	21.2					
6	竹　下　美　弥	大　宮　開　成	16.8					
7	小　室　琴　葉	埼　玉　栄	24.8	2	23.8	4	23.16	8
キケン ~~8~~	~~箕　田　葵~~	~~川　越　工　業~~						
9	宇　都　宮　令　菜	埼　玉　栄	26.6	1	26.4	1	26.54	1
10	小　島　侑　純	秀　明　英　光	22.2	4	23.4			
11	秋　田　こ　こ　ろ	伊奈学園総合	21.6					

９　男子団体組手

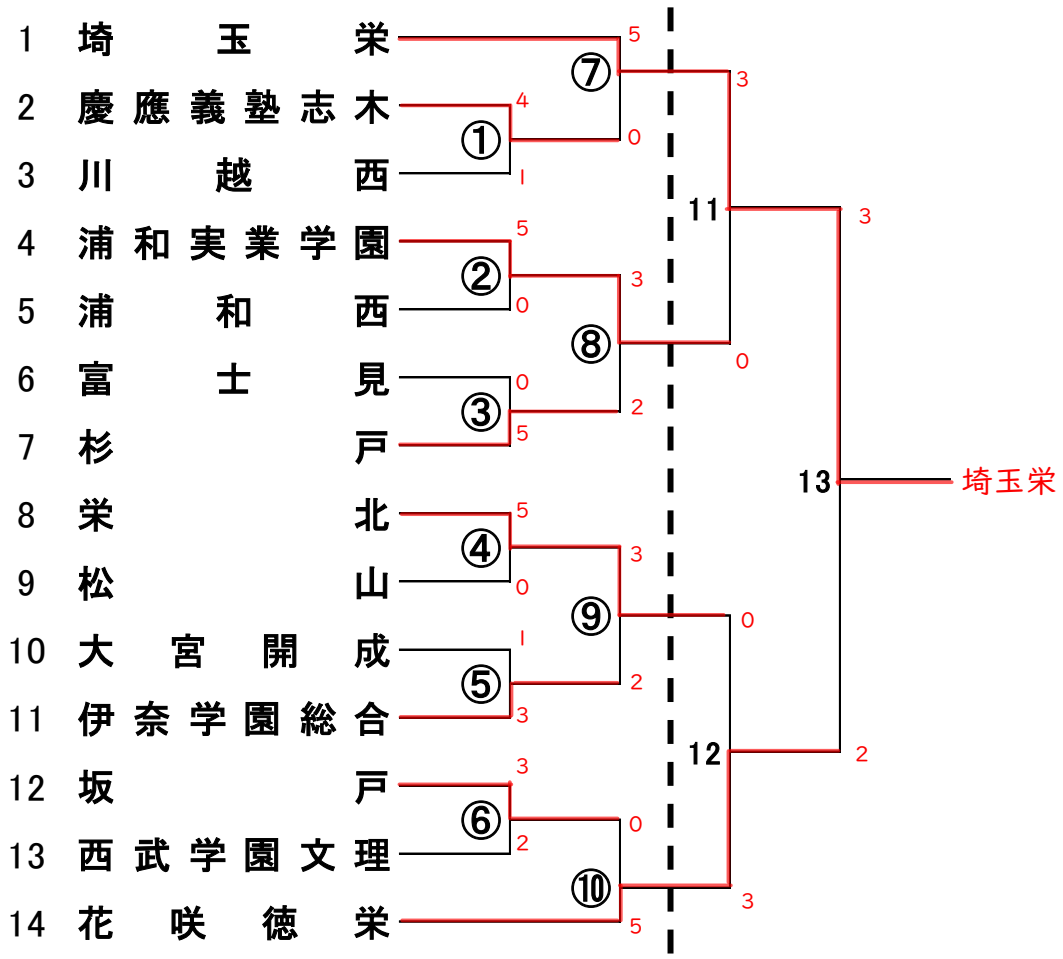
1 埼玉栄
2 慶應義塾志木
3 川越西
4 浦和実業学園
5 浦和西
6 富士見
7 杉戸
8 栄北
9 松山
10 大宮開成
11 伊奈学園総合
12 坂戸
13 西武学園文理
14 花咲徳栄
①
②
③
④
⑤
⑥
⑦
⑧
⑨
⑩
11
12
13
埼玉栄

１０　女子団体組手

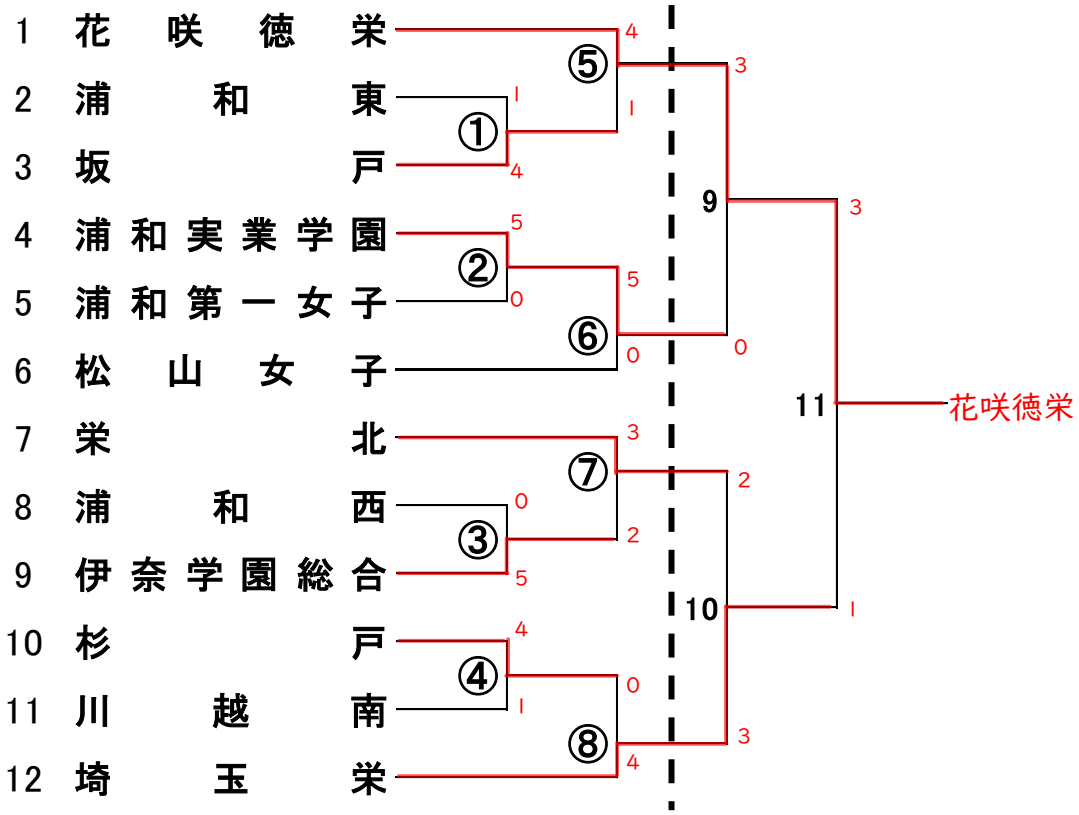
1 花咲徳栄
2 浦和東
3 坂戸
4 浦和実業学園
5 浦和第一女子
6 松山女子
7 栄北
8 浦和西
9 伊奈学園総合
10 杉戸
11 川越南
12 埼玉栄
①
②
③
④
⑤
⑥
⑦
⑧
9
10
11
花咲徳栄

１１　男子団体組手　【３人制】

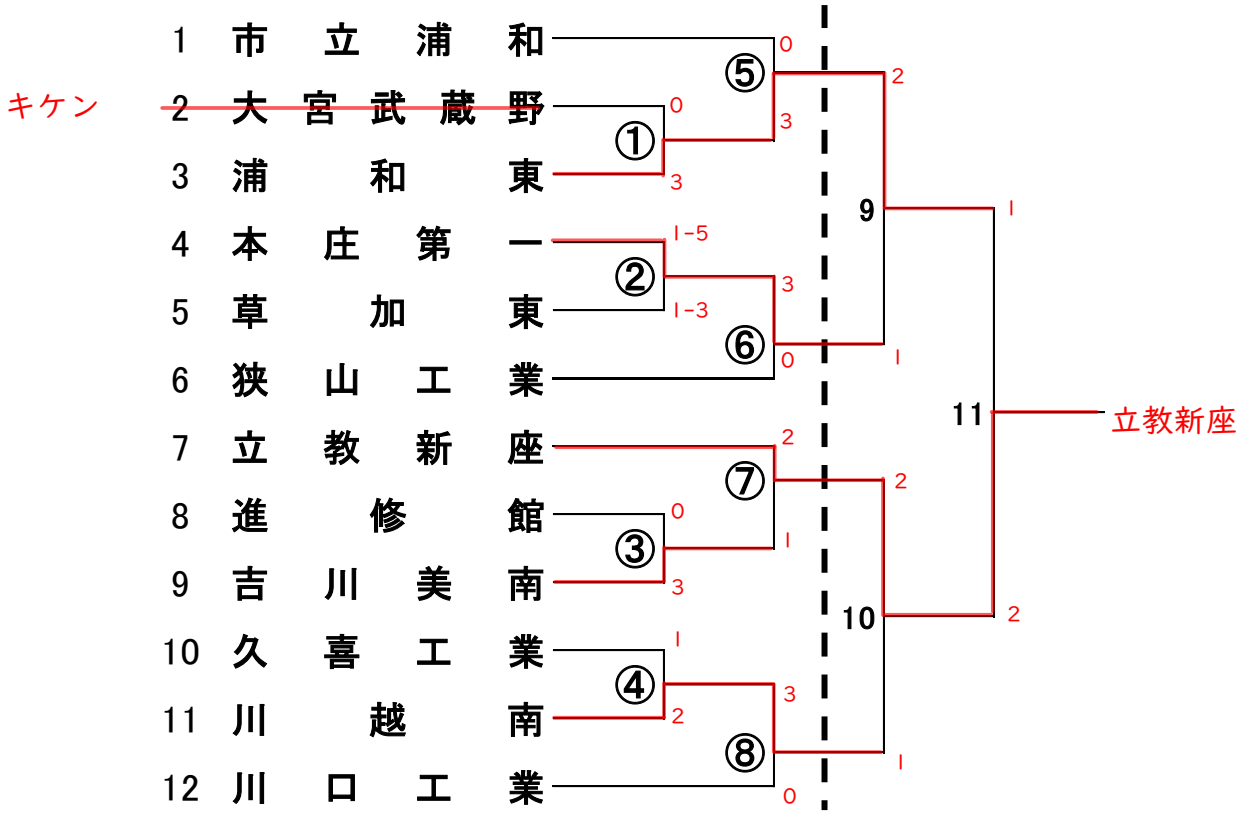

１２　女子団体組手　【３人制】

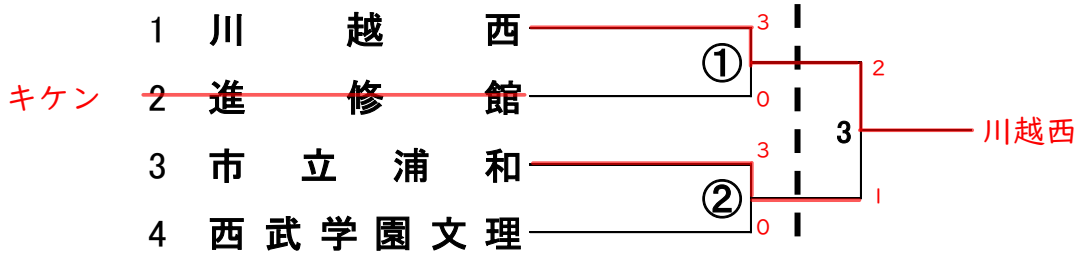

１３　男子個人組手　＜－５５KG 級＞

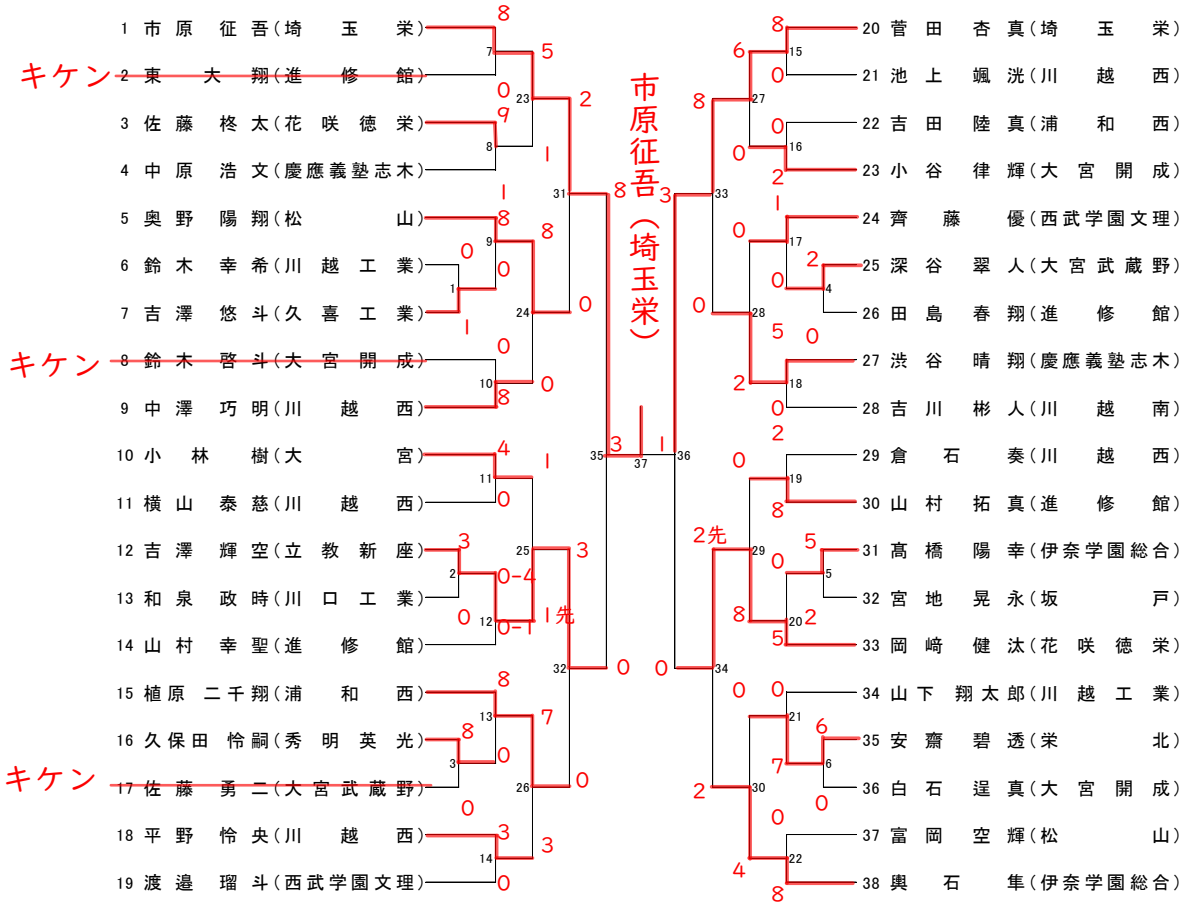

１４　男子個人組手　＜－６１KG 級＞

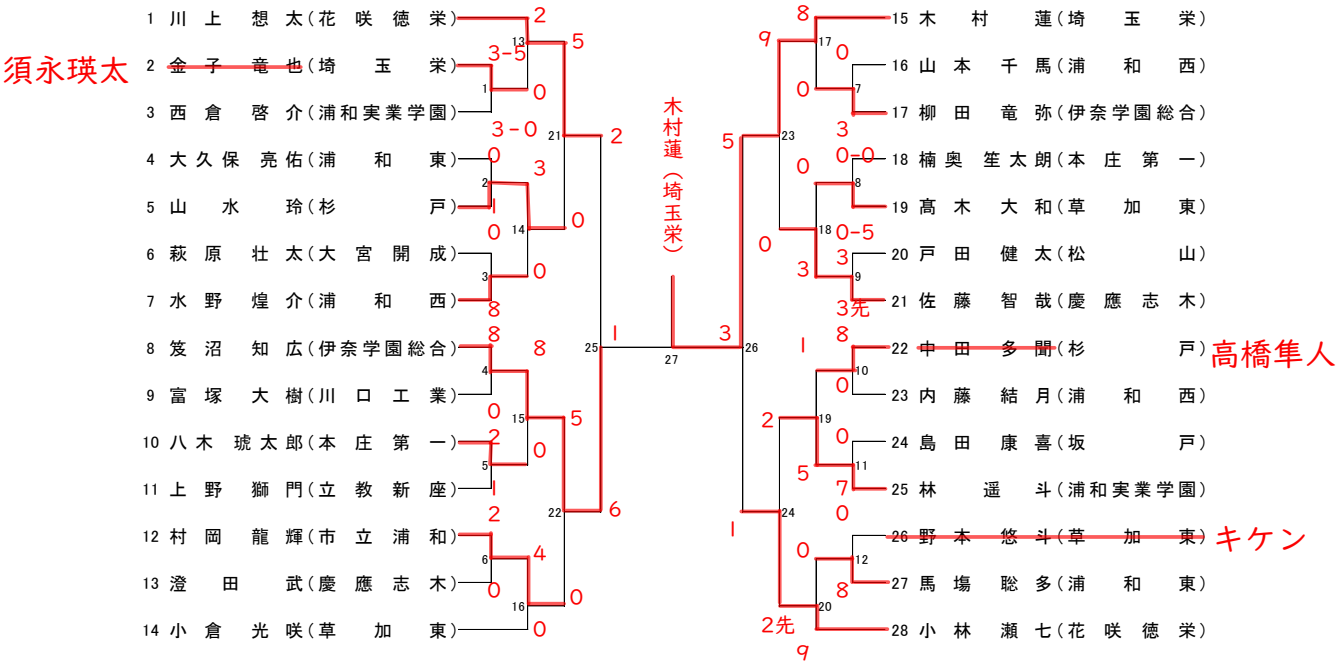

１５　男子個人組手　＜－６８KG 級＞

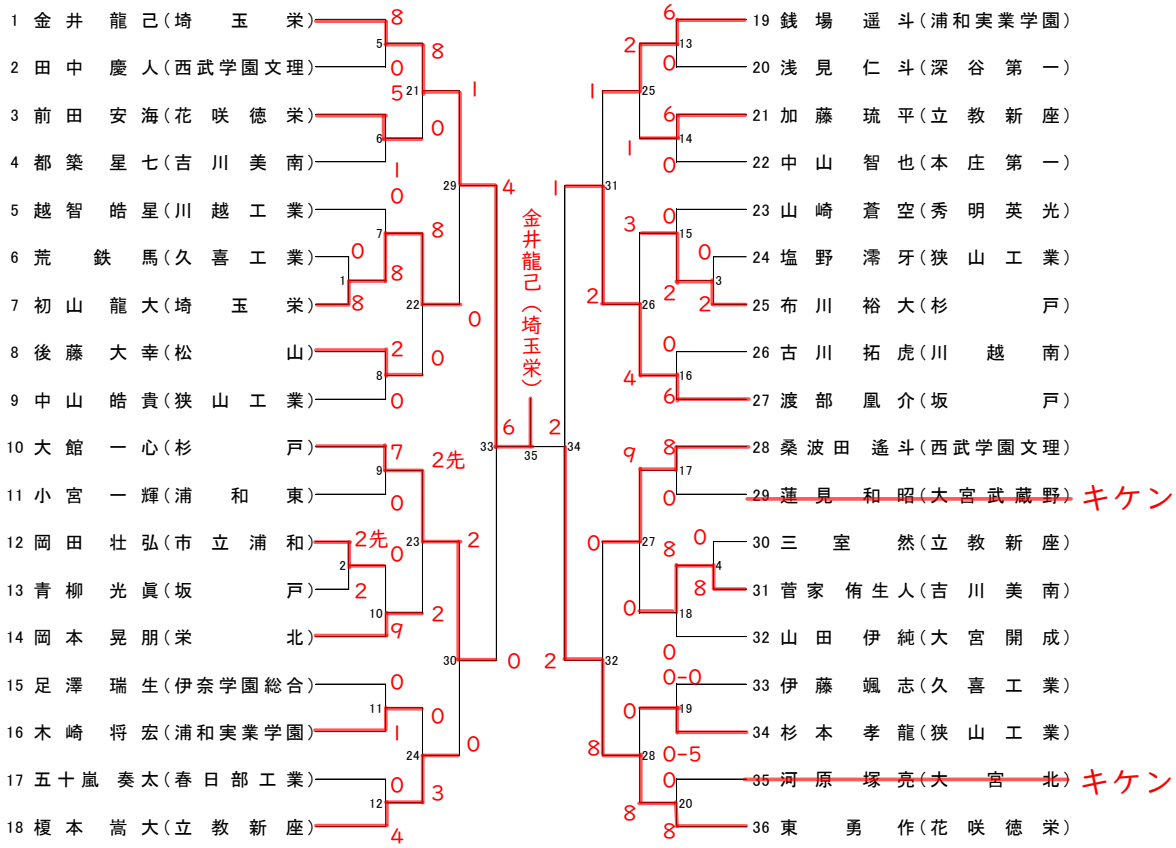

１６　男子個人組手　＜－７６KG 級＞

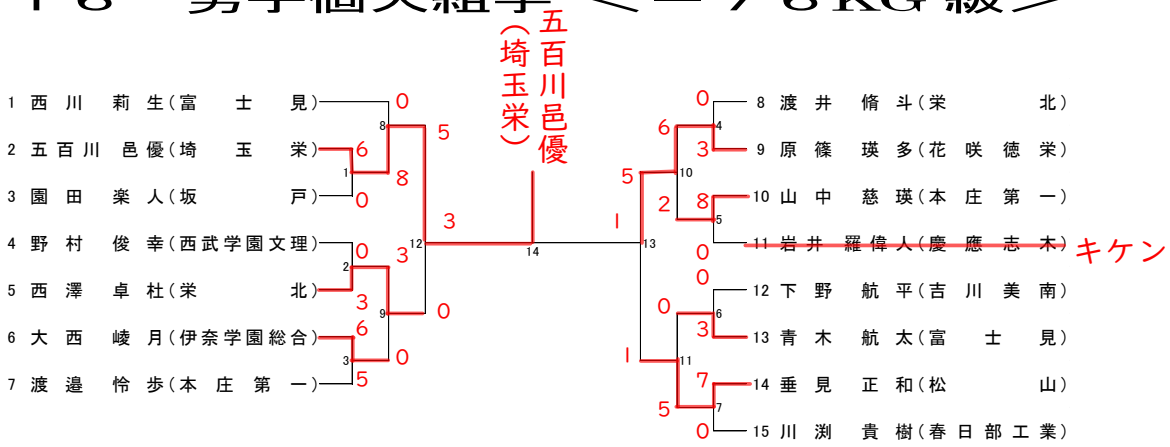

１７　男子個人組手　＜＋７６KG 級＞

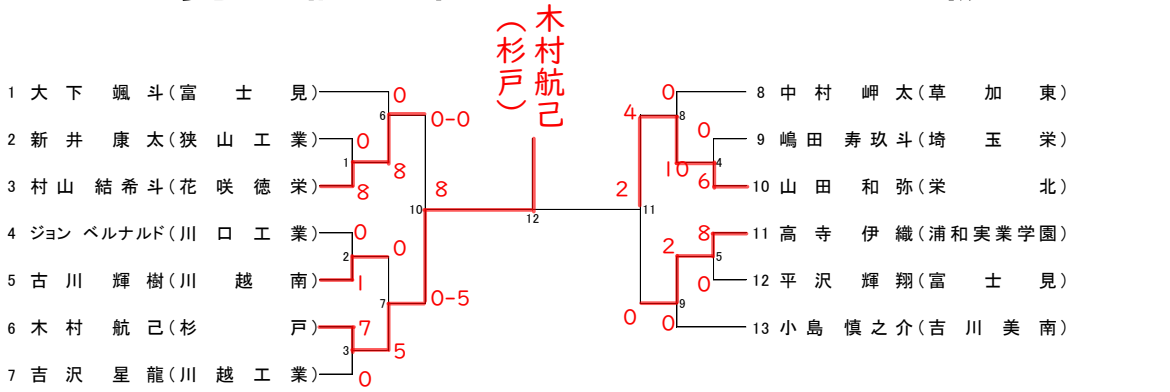

１８　女子個人組手　＜－４８KG 級＞

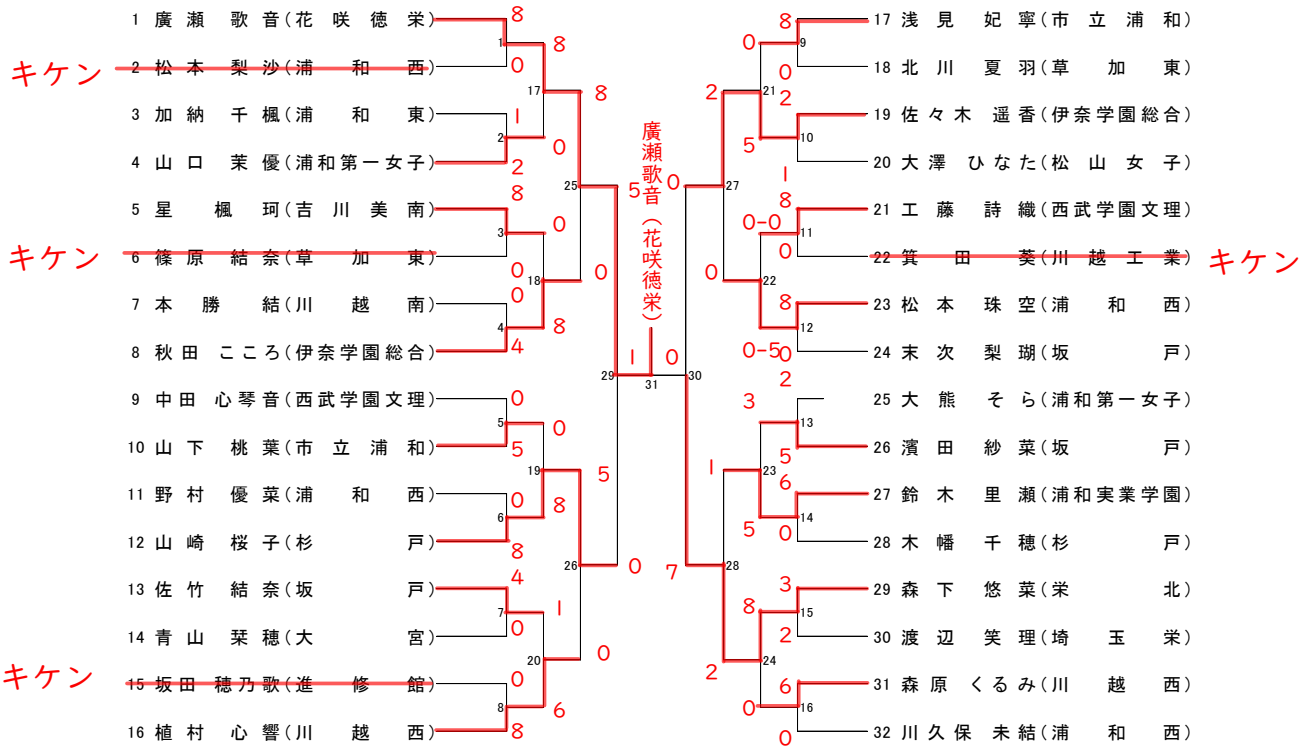

１９　女子個人組手　＜－５３KG 級＞

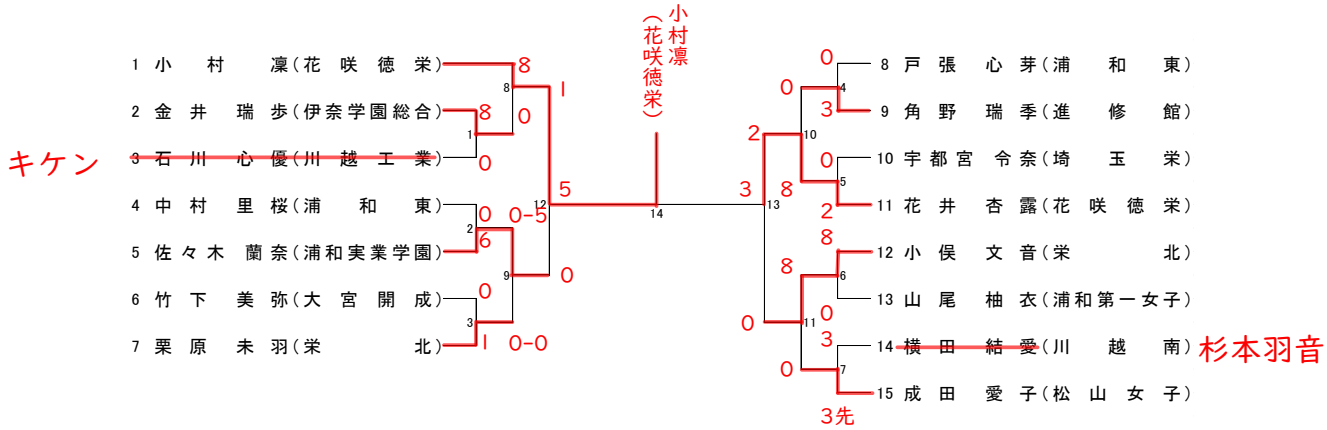

２０　女子個人組手　＜－５９KG 級＞

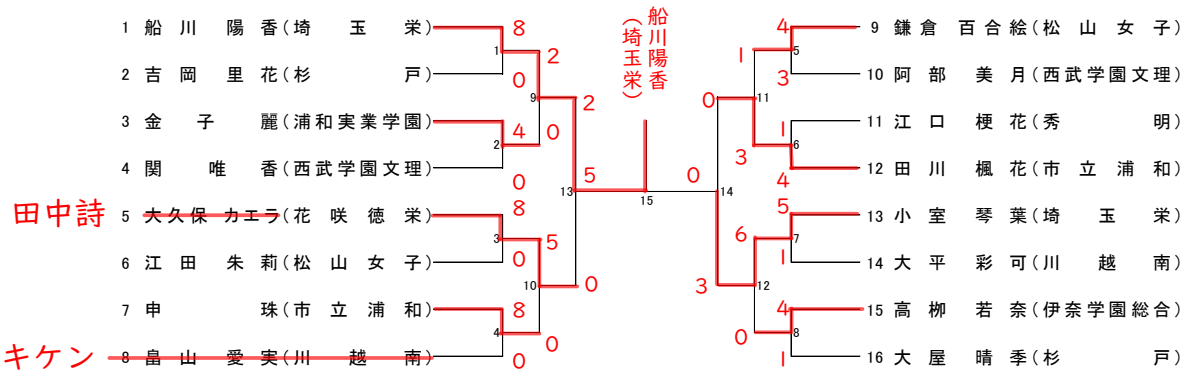

２１　女子個人組手　＜＋５９KG 級＞

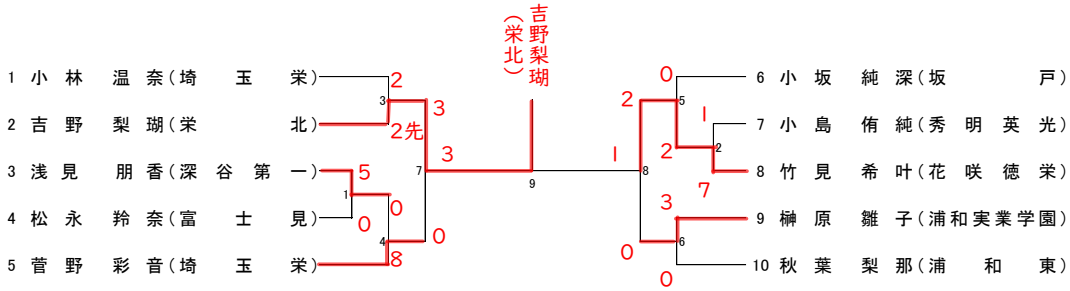

２２　過去の入賞記録

回数 年度 会場	順位	男子						女子			
		団体			個人			団体		個人	
		形	組手	防具組手	形	組手	防具組手	形	組手	形	組手
第2回 1976 川越工業高	1	浦和実業	浦和実業		横田　尚俊 行田	稲　橋 久喜工業					
	2	行田	松山		北村　修一 浦和実業	横田　尚俊 行田					
	3	久喜工業	久喜工業 小松原		茂木　正伸 行田	佐々木　亨 松山 北村　修一 浦和実業					
第3回 1977 立教高	1	立教	与野農工		大久保　元彦 立教	長島　正明 与野農工					
	2	浦和実業	浦和実業		今井　正 立教	福　島 児玉農工					
	3	行田	久喜工業 立教		佐藤　公信 立教	青木　幹典 浦和実業 飯　野 児玉農工					
第4回 1978 松山高	1	行田	松山	浦和市立	伊能　敏夫 浦和実業	木村　幸男 久喜工業	貫井　英雄 浦和市立	荻野美由紀 浦和実業			
	2	立教	行田	久喜工業	松岡　弘和 行田	矢　作 与野農工	浜中　直紀 浦和市立	勅使河原 浦和実業			
	3	久喜工業	立教 久喜工業	行田 大宮北	丸 浦和実業	金谷　茂樹 松山 寺　内 浦和実業	野島　伸司 浦和市立 渡辺　廣行 行田	西村　珠美 大宮北			
第5回 1979 県武道館	1	立教	行田	浦和市立	堀　田 浦和工業	福原　裕一 行田	衣川　幸治 久喜工業	浦和実業		島崎　清美 行田	
	2	行田	松山	久喜工業	佐々木秀元 立教	金子　茂樹 行田	長島　正之 行田	行田		小林三知子 浦和実業	
	3	久喜工業	久喜工業 与野農工	行田 大宮北	飯塚　芳久 立教	榎本　勝彦 行田 佐々木秀元 立教	柏又　秀行 松山 武井　俊樹 立教	大宮北		田口　浩美 浦和実業	
第6回 1980 県武道館	1	松山	松山	松山	徳　力 浦和実業	畑　剛司 浦和実業	佐藤　隆之 浦和市立	浦和実業		菊井　春美 浦和実業	菊井　春美 浦和実業
	2	久喜工業	越谷北	久喜工業	新島　俊光 行田	新島　俊光 行田	福田　道明 浦和市立	行田		米山　順子 行田	米山　順子 行田
	3	浦和実業	川越南 行田	川越工業 行田	岡部　哲 松山	岡田　進 立教 栗　原 松山	野口　篤 松山 小林　隆信 大宮北	淑徳与野		広瀬　和代 浦和実業	大塚貴代美 大宮北 広瀬　和代 浦和実業
第7回 1981 県武道館	1	立教	松山	浦和市立	柳瀬　貴晴 立教	渋沢　達章 行田	郷　田 小松原	浦和実業	浦和実業	山井　良江 浦和実業	小林　紀子 浦和実業
	2	小松原	行田	行田	設楽　淳一 久喜工業	設楽　淳一 久喜工業	嶋田　康二 大宮北	行田	淑徳与野	小林　紀子 浦和実業	梁川美智子 川越南
	3	久喜工業	久喜工業 越谷北	松山 大宮	廿楽　茂 立教	藤沢　剛 立教 山崎　旭 浦和実業	増田　潔 浦和市立 渡辺　英彰 川越南	淑徳与野	行田	高　田 淑徳与野	吉田　綾子 川越南 目崎志津子 行田
第8回 1982 松山高	1	立教	久喜工業	立教	浜田　一喜 立教	箱島　弘一 行田	今泉　幸治 埼玉栄	行田	浦和実業	辻　直美 浦和実業	辻　直美 浦和実業
	2	松山	羽生第一	埼玉栄	伊藤　真輝 立教	岩田　浩 羽生第一	浅　羽 立教	浦和実業	行田	塚田有紀子 行田	上吉原浩子 浦和実業
	3	浦和実業	松山 立教	与野農工 大宮	細金　誠一 立教	榎本　敦司 松山 福沢　浩一 行田	生形　総司 中　村 埼玉栄	淑徳与野	淑徳与野	飯野由希子 行田	塚田有紀子 行田 秋元　真美

回数 年度 会場	順位	男子						女子			
		団体			個人			団体		個人	
		形	組手	防具	形	組手	防具	形	組手	形	組手
第9回 1983 浦和工業高	1	立教	行田	浦和市立	金子 正夫 狭山工業	毛 利 立教	品川 豊 埼玉栄	浦和実業	浦和実業	岩下 理恵子 行田	高山 ゆき 浦和実業
	2	小松原	松山	埼玉栄	竹 居 立教	横 田 松山	島 埼玉栄	行田	行田	高山 ゆき 浦和実業	長谷川 恵子 浦和実業
	3	浦和工業	久喜工業 立教	松山 大宮	藤 野 松山	嶋 田 松山 内田 一徳 行田	中 村 埼玉栄 清 水 大宮	淑徳与野	淑徳与野 行田女子	吉田 優子 行田	小谷野 浦和実業 岩下 理恵子 行田
第10回 1984 浦和工業高	1	立教	小松原	埼玉栄	岩丸 裕 立教	関井 浩明 羽生第一	根 本 大宮北	行田女子	浦和実業	飯野 美樹 行田女子	平 賀 淑徳与野
	2	松山	立教	小松原	中沢 靖幸 立教	田代 淳 羽生第一	石 川 小松原	浦和実業	行田	柴 崎 浦和実業	飯野 美樹 行田女子
	3	大宮	狭山工業 越谷北	浦和市立 久喜工業	金子 由治 川越工業	松 永 小松原 山 下 与野農工	根 岸 埼玉栄 平 沢 埼玉栄	淑徳与野	行田女子 大宮	五十畑智子 行田女子	大場恵美子 浦和実業 松尾千佳子 行田
第11回 1985 大宮北高	1	立教	浦和実業	川越工業	金 子 川越工業	与野農工	菅 原 川越工業	伊奈学園	坂戸	小峰 知子 行田	馬場 里奈 行田
	2	小松原	行田	行田	亀 谷 埼玉栄	占 部 立教	松 本 小松原	淑徳与野	羽生第一	武田 佳代 行田	金子志津枝 行田
	3	松山	与野農工 川越工業	大宮北 浦和東	千 葉 越谷北	大 村 浦和実業 山 崎 久喜工業	早 津 川越工業 倉 科 坂戸	行田	行田女子 浦和東	斉藤 和美 行田	高 松 行田 高 野 羽生第一
第12回 1986 川越工業高	1	立教	越谷北		瀬戸山義弘 児玉農工	沢 直人 久喜工業		伊奈学園	行田	小峰 知子 行田	中村 久美 伊奈学園
	2	松山	立教		宮田 佳一 坂戸	大村 康之 浦和実業		行田	伊奈学園	黒須 和美 伊奈学園	大沢 圭子 伊奈学園
	3	小松原	上尾東 埼玉栄		湯原 吉紀 伊奈学園	鈴木 高 花咲徳栄 新井 規之 埼玉栄		羽生第一	浦和実業 淑徳与野	根岸 君江 行田	安倍 聖子 行田 中谷 由美 行田
第13回 1987 上尾スポ研	1	小松原	埼玉栄		佐藤 日吉 川越工業	桑原 浩 上尾東	吉田 満 埼玉栄	行田	行田	上田 悦子 行田	青木 美佳 伊奈学園
	2	狭山工業	大宮		大塚 斉洋 狭山工業	小椋 賢二 浦和市立	笹森 康志 小松原	伊奈学園	伊奈学園	青木美奈子 行田	鈴木 崇与 行田
	3	立教	行田 小松原		根来竜太郎 上尾沼南 横川 暢人 埼玉栄	原田 和久 浦和実業 横川 暢人 埼玉栄	佐藤 勇二 久喜工業	淑徳与野	行田女子 上尾東	廣田麻里子 上尾沼南	茂木 雅美 行田 松坂さとこ 伊奈学園
第14回 1988 上尾スポ研	1	松山	松山		清水 良悟 狭山工業	横川 暢人 埼玉栄	野口 裕司 久喜工業	行田	行田	榎本 紀子 伊奈学園	榎本 紀子 伊奈学園
	2	立教	花咲徳栄		横川 暢人 埼玉栄	窪 康勝 花咲徳栄	高 坂 川越南	上尾東	伊奈学園	小林 京子 行田	中村 寿子 上尾東
	3	狭山工業	行田 埼玉栄		早坂 昭一 伊奈学園 荻島 進 立教	下条 保政 立教 山口 謙一 行田	山 崎 大宮東 浅 田 久喜工業	伊奈学園	上尾東 羽生第一	宮本 美穂 行田	照 井 浦和市立 松崎 明美 上尾東
第15回 1989 上尾スポ研	1	松山	羽生第一		吉野満喜男 行田	岩崎 哲士 上尾東		行田	行田	鈴木 幸恵 淑徳与野	小川 聡美 行田
	2	小松原 立教	埼玉栄		山下 豊朗 埼玉栄	図師 康浩 花咲徳栄		淑徳与野	伊奈学園	萩本喜美子 富士見	坂田 早苗 羽生第一
	3		浦和東 伊奈学園		高橋 真吾 小松原	間々田雄一 大宮 尾野 学 行田		西武文理	浦和東 羽生第一	宮本 美穂 行田	山本 恭子 行田 代 伴子 行田

回数 年度 会場	順位	男子				女子			
		団体		個人		団体		個人	
		形	組手	形	組手	形	組手	形	組手
第16回 1990 上尾スポ研	1	埼玉栄	埼玉栄	坂梨 貴宏 埼玉栄	金子 隆裕 埼玉栄	行田	伊奈学園	宮本 志乃 行田	鈴木 広美 上尾東
	2	行田	伊奈学園	吉野満喜男 行田	平原 成治 埼玉栄	埼玉栄	上尾東	関 朋子 埼玉栄	田中由紀子 行田
	3	松山	越谷北 花咲徳栄	金子 隆裕 埼玉栄	臼木 孝太 浦和東 秋山 雅弘 松山	上尾東	浦和市立 羽生第一	栗原美智子 行田 田戸 英理 埼玉栄	関 朋子 埼玉栄 藤倉 可奈 上尾東
第17回 1991 上尾スポ研	1	行田	埼玉栄	新井 康央 埼玉栄	永島 達也 埼玉栄	行田	行田	宮本 志乃 行田	大久保図美 埼玉栄
	2	埼玉栄	行田	井出 一郎 立教	佐藤 昭二 花咲徳栄	伊奈学園	飯能	宮田 友紀 上尾東	宮田 友紀 上尾東
	3	立教	上尾東 羽生第一	尾野 聡 行田	藤井 隆雄 浦和市立 笠木 大輔 埼玉栄	飯能	大宮 伊奈学園	高橋 亮子 伊奈学園	増渕美保子 北川辺 石井 陽子 浦和市立
第18回 1992 上尾スポ研	1	松山	花咲徳栄	横山 宣宗 埼玉栄	佐藤 昭二 花咲徳栄	行田	埼玉栄	新井 淳子 松山女子	宮田 友紀 上尾東
	2	行田	羽生第一	萩本 剛 松山	宮崎 裕一 立教	松山女子	伊奈学園	新井 陽子 行田	萩原 扶美子 行田
	3	埼玉栄	行田 埼玉栄	山崎 恭志 行田	野村 智義 花咲徳栄 千葉 浩 花咲徳栄	淑徳与野	羽生第一 行田	大杉 友子 淑徳与野	渡辺 真由美 行田 神尾 綾子 淑徳与野
第19回 1993 富士見市体育館	1	松山	花咲徳栄	横山 宣宗 埼玉栄	亀田 裕和 花咲徳栄	行田	埼玉栄	飯野 裕子 行田	田口 茜 羽生第一
	2	埼玉栄	羽生第一	萩元 剛 松山	溝井 直幸 花咲徳栄	淑徳与野	伊奈学園	大杉 友子 淑徳与野	永野 綾子 羽生第一
	3	行田	行田 埼玉栄	風間 健 埼玉	天野 政明 大宮北 染野 辰也 埼玉栄	松山女子	羽生第一 行田	小峯 由絵 松山女子	柴田 寛子 埼玉栄 草別 美幸 羽生第一
第20回 1994 上尾スポ研	1	行田	埼玉栄	新井 崇 行田	鳥羽 達行 行田	伊奈学園	不動岡	小室 圭子 上尾東	小室 圭子 上尾東
	2	松山	浦和市立	山口 貴弘 埼玉栄	山口 貴弘 埼玉栄	行田	羽生第一	坂本 泰代 行田女子	保坂 恵 埼玉栄
	3	伊奈学園	羽生第一 花咲徳栄	志村 知彦 行田	玉屋 秀貫 立教 山崎 洋靖 松山	松山女子	伊奈学園 行田	保坂 恵 埼玉栄	市場 真理子 不動岡 山崎 由美子 伊奈学園
第21回 1995 県武道館	1	松山	埼玉栄	森谷 賢太郎 川越南	乾 友治 上尾東	行田	行田	宍戸 理紗 新座総合	阿部 由紀子 浦和市立
	2	行田	行田	宮越 尚徳 行田	須藤 剛男 行田	松山女子	飯能	丸山 有紀子 行田	尾部 沙知子 浦和市立
	3	小松原	花咲徳栄 浦和市立	鈴木 整 川越南	加生 真希夫 花咲徳栄 福田 圭一 浦和市立	伊奈学園	久喜北陽 浦和市立	尾部 沙知子 浦和市立	丸山 有紀子 行田 坂田 美右紀 羽生第一
第22回 1996 富士見市民総合体育館	1	行田	埼玉栄	黒田 友寿 松山	古屋 一樹 埼玉栄	埼玉栄	行田	保坂 薫 埼玉栄	押田 佳子 花咲徳栄
	2	松山	松山	青木 紀人 行田	加藤 剛 花咲徳栄	浦和市立	不動岡	川上 久美子 浦和市立	田村 理恵 深谷第一
	3	埼玉栄	花咲徳栄 浦和市立	青木 庸平 深谷第一	田中 祐司 埼玉 佐藤 勝美 花咲徳栄	伊奈学園	伊奈学園 浦和市立	角田 久美子 行田	石飛 愛 浦和市立 竹中 昌子 花咲徳栄

回数 年度 会場	順位	男子				女子			
		団体		個人		団体		個人	
		形	組手	形	組手	形	組手	形	組手
第23回 1997 富士見市民総合体育館	1	行田	花咲徳栄	山下 大蔵 西武文理	佐藤 勝美 花咲徳栄	松山女子	深谷第一	久下 敦子 埼玉栄	新 真純 深谷第一
	2	埼玉栄	行田	宮東 博司 上尾東	小林 義和 上尾東	行田	松山女子	岸野 昌代 川越西	藤原 由紀子 伊奈学園
	3	草加東	浦和実業 松山	伊藤 知行 行田	梁島 哲平 草加東 工藤 三四郎 松伏	深谷第一	伊奈学園 浦和市立	杉田 明子 松山女子 新 真純 深谷第一	山脇 広海 深谷第一 倉上 章子 深谷第一
第24回 1998 富士見市民総合体育館	1	埼玉栄	埼玉栄	山下 大蔵 西武文理	高橋 直剛 行田進修館	深谷第一	深谷第一	新 真純 深谷第一	新 真純 深谷第一
	2	松山	花咲徳栄	長岡 秀典 埼玉栄	庄野 弘樹 埼玉栄	行田進修館	行田進修館	徳山 弥生 行田進修館	上山 智美 深谷第一
	3	行田進修館	松山 不動岡	上村 陽 松山	羽染 真人 浦和市立 橋本 和紀 行田進修館	川越南 埼玉栄	松山女子 埼玉栄	高橋 峰子 深谷第一	會田 華代 花咲徳栄 沖田 絵美 埼玉栄
第25回 1999 浦和市民体育館	1	埼玉栄	埼玉栄	長岡 秀典 埼玉栄	高橋 直晃 深谷第一	行田進修館	埼玉栄	住吉 麻友 行田進修館	住吉 麻友 行田進修館
	2	松山	行田進修館	横瀬 高宗 立教	長岡 秀典 埼玉栄	埼玉栄	行田進修館	国本 エリカ 行田進修館	小菅 彰子 埼玉栄
	3	行田進修館	浦和実業 立教	中西 洋平 松山	矢口 浩之 埼玉栄 秋山 達也 花咲徳栄	松山女子	松山女子 花咲徳栄	関口 陽子 松山女子	内田 千尋 埼玉栄 山田 景子 埼玉栄
第26回 2000 越谷市総合体育館	1	埼玉栄	浦和実業	田中 辰弥 浦和実業	恩田 一義 花咲徳栄	行田進修館	行田進修館	森谷 美砂 花咲徳栄	川上 寿恵 花咲徳栄
	2	西武台	埼玉栄	内山 智紀 浦和市立	町田 俊明 埼玉栄	埼玉栄	花咲徳栄	徳山真寿美 行田進修館	浅見麻衣子 伊奈学園
	3	草加東	花咲徳栄 浦和市立	高井 正頼 草加東	福島 大介 埼玉栄 江藤 優樹 埼玉栄	松山女子	松山女子 埼玉栄	横井 宏子 行田進修館	西島 菜穂 伊奈学園 山田 景子 埼玉栄
第27回 2001 さいたま市大宮体育館	1	西武台	埼玉栄	宮 雄大 草加東	福島 大介 埼玉栄	花咲徳栄	花咲徳栄	森谷 美砂 花咲徳栄	稲田 優貴 花咲徳栄
	2	市立浦和	草加東	鷺澤 俊也 松山	新井 直人 浦和実業	行田進修館	行田進修館	稲田 優貴 花咲徳栄	横田 理沙 熊谷市立女子
	3	松山	浦和実業 花咲徳栄	斉藤 徳之 浦和実業	町田 俊明 埼玉栄 秋山 智也 花咲徳栄	西武台	市立浦和 西武台	松本紗奈恵 行田進修館	木村真由美 西武台 平渡 恵美 西武台
第28回 2002 さいたま市大宮武道館	1	花咲徳栄	花咲徳栄	若山 穫 花咲徳栄	若山 穫 花咲徳栄	花咲徳栄	花咲徳栄	稲田 優貴 花咲徳栄	稲田 優貴 花咲徳栄
	2	西武台	草加東	関口 雅美 埼玉栄	高橋 一應 西武台	行田進修館	行田進修館	松本 美香 浦和実業	小島千恵子 行田進修館
	3	松山	浦和実業 埼玉栄	林 縣也 草加東 浜野 裕太 花咲徳栄	吉山 光 花咲徳栄 岩本 一輝 栄北	市立浦和	伊奈学園 松山女子	新井 千尋 行田進修館	新井 千尋 行田進修館 大矢 愛美 花咲徳栄
第29回 2003 県立武道館	1	花咲徳栄	花咲徳栄	若山 穫 花咲徳栄	蔵内 徹 花咲徳栄	川越西	花咲徳栄	坂口 奈央 川越西	高橋 美貴 花咲徳栄
	2	松山	草加東	吉山 光 花咲徳栄	吉山 光 花咲徳栄	松山女子	行田進修館	千野ひとみ 松山女子	青山 春香 草加東
	3	市立浦和	伊奈学園 松山	中村 真彦 花咲徳栄	大駒 龍志 草加東 大竹 由晃 花咲徳栄	市立浦和	伊奈学園 松山女子	青山 春香 草加東	秋山恵理佳 花咲徳栄 山崎 千穂 伊奈学園

回数 年度 会場	順位	男子				女子			
		団体		個人		団体		個人	
		形	組手	形	組手	形	組手	形	組手
第30回 2004 研修センター スポーツ	1	西武台	浦和実業	板橋 邦彦 花咲徳栄	小野原友貴 花咲徳栄	花咲徳栄	花咲徳栄	菊池 朋枝 松山女子	秋山恵理佳 花咲徳栄
	2	松山	花咲徳栄	鷺澤 祐紀 松山	奥山 隼起 浦和実業	松山女子	草加東	小久保 楓 花咲徳栄	上利 明日香 花咲徳栄
	3	草加東	埼玉栄 川越西	竹澤 尭 西武台	柴崎 俊一 埼玉栄 大塚 徹也 浦和実業	市立浦和	行田進修館 松山女子	岩田さくら 市立浦和	小久保 楓 花咲徳栄 石井 麟 花咲徳栄
第回31 2005 県立武道館	1	進修館	花咲徳栄	有馬 健太 浦和実業	金井 大樹 花咲徳栄	花咲徳栄	花咲徳栄	小久保 楓 花咲徳栄	小久保 楓 花咲徳栄
	2	浦和実業	埼玉栄	平井 隆介 独協埼玉	関根 拓也 進修館	松山女子	行田	畑 春香 松山女子	石井 麟 花咲徳栄
	3	市立浦和	草加東 進修館	小林 方治 花咲徳栄	丸山 綾 花咲徳栄 佐藤 友哉 埼玉栄	草加東	川越西 伊奈学園	佐々木 彩 花咲徳栄	佐々木 彩 花咲徳栄 高久 歩美 花咲徳栄
第32回 2006 県立武道館	1	浦和実業	花咲徳栄	平井 隆介 独協埼玉	佐藤 裕也 花咲徳栄	松山女子	進修館	佐々木 麻美 松山女子	尾山 静 埼玉栄
	2	花咲徳栄	埼玉栄	有馬 健太 浦和実業	吉川 涼太 花咲徳栄	花咲徳栄	浦和実業	蔵内 歩 花咲徳栄	三俣 友里亜 花咲徳栄
	3	栄北	進修館 浦和実業	三塚 翔太 栄北	大駒 麗王 草加東 相良 成亮 花咲徳栄	進修館	吉川 伊奈学園	西村 わこ 進修館	大薮 みさと 浦和実業 五十嵐 舞 花咲徳栄
第33回 2007 県立武道館	1	進修館	埼玉栄	山口 竜司 川越西	丸野 雄大 埼玉栄	松山女子	花咲徳栄	佐々木 麻美 松山女子	染谷 香予 花咲徳栄
	2	埼玉栄	進修館	三塚 隼人 栄北	菊池 亮太 埼玉栄	浦和実業	浦和実業	有馬 ゆい 浦和実業	儀間 美咲 花咲徳栄
	3	浦和実業	浦和実業 花咲徳栄	佐藤 裕也 花咲徳栄 丸野 雄大 埼玉栄	小澤 修平 浦和実業 板津 和希 草加東	花咲徳栄	進修館 松山女子	清水 亜弥 松山女子	北湯口 霞 花咲徳栄 藤原 綾乃 花咲徳栄
第34回 2008 県立武道館	1	埼玉栄	花咲徳栄	戸口 大輝 埼玉栄	菊池 亮太 埼玉栄	浦和実業	花咲徳栄	有馬 ゆい 浦和実業	染谷 香予 花咲徳栄
	2	栄北	埼玉栄	津吹 元気 栄北	森 一馬 埼玉栄	松山女子	松山女子	根岸 郁加 松山女子	五十嵐 唯 花咲徳栄
	3	浦和実業	浦和実業 草加東	岩野 一貴 埼玉栄	荒巻 守 花咲徳栄 柄澤 光 埼玉栄	花咲徳栄	浦和実業 進修館	永沼 絢 浦和実業	北湯口 霞 花咲徳栄 儀間 美咲 花咲徳栄
第35回 2009 県立武道館	1	埼玉栄	花咲徳栄	戸口 大輝 埼玉栄	森 一馬 埼玉栄	松山女子	花咲徳栄	永沼 絢 浦和実業	小倉 友莉香 花咲徳栄
	2	栄北	埼玉栄	長江 統仁 市立浦和	阿部 美丸 花咲徳栄	花咲徳栄	進修館	根岸 郁加 松山女子	染谷 真有美 花咲徳栄
	3	花咲徳栄	進修館 栄北	津吹 元気 栄北	菊池 大和 花咲徳栄 菊池 幹也 花咲徳栄	浦和実業	浦和実業 松山女子	染谷 真有美 花咲徳栄	久保田恵吏佳 花咲徳栄 花井 文香 花咲徳栄
第36回 2010 県立武道館	1	埼玉栄	埼玉栄	鶴田 善昭 埼玉栄	石塚 将也 花咲徳栄	浦和実業	花咲徳栄	染谷 真有美 花咲徳栄	染谷 真有美 花咲徳栄
	2	栄北	花咲徳栄	本橋 良秀 入間向陽	菊池 大和 花咲徳栄	花咲徳栄	草加東	有馬 あい 浦和実業	折原 萌木 花咲徳栄
	3	浦和実業	栄北 進修館	藁科 凌 埼玉栄	我妻 翔陽 花咲徳栄 岡村 祐樹 埼玉栄	松山女子	松山女子 進修館	塚田 早紀 浦和実業	塚本 睦 花咲徳栄 小倉 友莉香 花咲徳栄

回数 年度 会場	順位	男子				女子			
		団体		個人		団体		個人	
		形	組手	形	組手	形	組手	形	組手
第37回 2011 県立武道館	1	埼玉栄	花咲徳栄	本橋 良秀 入間向陽	中野 力斗 花咲徳栄	浦和実業	花咲徳栄	別府 遥香 埼玉栄	高橋 夏樹 花咲徳栄
	2	栄北	埼玉栄	吉村 拓真 埼玉栄	三塚 彗司 埼玉栄	埼玉栄	埼玉栄	有馬 あい 浦和実業	別府 遥香 埼玉栄
	3	花咲徳栄	浦和実業 栄北	三塚 彗司 埼玉栄	吉村 拓真 埼玉栄 藁科 凌 埼玉栄	松山女子	松山女子 伊奈学園	芝﨑 沙果 埼玉栄	我妻 萌乃花 花咲徳栄 天水 静香 松山女子
第38回 2012 県立武道館	1	埼玉栄	埼玉栄	吉村 拓真 埼玉栄	中野 力斗 花咲徳栄	埼玉栄	埼玉栄	別府 遥香 埼玉栄	別府 遥香 埼玉栄
	2	栄北	花咲徳栄	中田 匠 栄北	吉村 拓真 埼玉栄	浦和実業	松山女子	芝﨑 沙果 埼玉栄	我妻 萌乃花 花咲徳栄
	3	花咲徳栄	浦和実業 栄北	松嶋 慶樹 進修館	山田 大樹 埼玉栄 卯山 優 埼玉栄	伊奈学園	花咲徳栄 進修館	大内 郁美 埼玉栄	菊池 咲奈 花咲徳栄 芝﨑 沙果 埼玉栄
第39回 2013 県立武道館	1	埼玉栄	埼玉栄	大家 廉 埼玉栄	山田 大樹 埼玉栄	埼玉栄	花咲徳栄	小林 美帆 栄北	川崎 由璃子 花咲徳栄
	2	浦和実業	花咲徳栄	中村 隆聖 埼玉栄	渡辺 湧 花咲徳栄	花咲徳栄	埼玉栄	大内 郁美 埼玉栄	上山 玲奈 埼玉栄
	3	栄北	栄北 進修館	酒巻 純 栄北	伊藤 武蔵 埼玉栄 小熊 章太郎 花咲徳栄	浦和実業	草加東 松山女子	服部 千夏 松山女子	野寺 未愛 花咲徳栄 土堂 彩音 不動岡
第40回 2014 県立武道館	1	埼玉栄	花咲徳栄	町田 康裕 伊奈学園	渡辺 湧 花咲徳栄	松山女子	花咲徳栄	小林 美帆 栄北	川崎 由璃子 花咲徳栄
	2	栄北	埼玉栄	大家 廉 埼玉栄	大島 紘樹 埼玉栄	埼玉栄	伊奈学園	清水 さつき 松山女子	臼方 菜々海 花咲徳栄
	3	伊奈学園	栄北 松山	上篠 海 埼玉栄	吉田 輝 栄北 小柳 漱真 埼玉栄	栄北	松山女子 埼玉栄	出浦 美友希 埼玉栄	野寺 未愛 花咲徳栄 中井 成美 花咲徳栄
第41回 2015 埼玉県立武道館	1	埼玉栄	花咲徳栄	山中 望未 立教新座	嶋田 力斗 埼玉栄	埼玉栄	花咲徳栄	清水さつき 松山女子	臼方菜々海 花咲徳栄
	2	栄北	埼玉栄	町田 康裕 伊奈学園	岡田 達哉 埼玉栄	松山女子	伊奈学園	平原 理子 埼玉栄	吉岡 静香 花咲徳栄
	3	浦和実業	浦和実業 栄北	上篠 海 埼玉栄	吉田 翔太 栄北 小林 宗和 花咲徳栄	栄北	埼玉栄 松山女子	松島 美桜 栄北	木村 彩 川越西 福田 夏子 伊奈学園
第42回 2016 埼玉県立武道館	1	埼玉栄	埼玉栄	山中 望未 立教新座	嶋田 力斗 埼玉栄	埼玉栄	花咲徳栄	小林 真由 伊奈学園	宇都木 未歩 花咲徳栄
	2	栄北	花咲徳栄	佐藤 拓海 埼玉栄	山口 健太 花咲徳栄	栄北	埼玉栄	三澤 可奈 栄北	吉村 芽依 埼玉栄
	3	杉戸	浦和実業 栄北	小和瀬 斗真 栄北	吉田 翔太 栄北 伊藤 大地 埼玉栄	伊奈学園	栄北 伊奈学園	竹下 綾香 埼玉栄	茂木 蘭 花咲徳栄 丸田 美穂 埼玉栄

回数 年度 会場			男子				女子			
			形	組手			形	組手		
				軽量級	中量級	重量級		軽量級	中量級	重量級
第43回 2017 埼玉県立武道館	個人戦	1	荒川 雅俊 埼玉栄	小花 大輝 花咲徳栄	荒川 雅俊 埼玉栄	押田 海斗 花咲徳栄	三澤 可奈 栄北	石井 聖南 栄北	宇都木 未歩 花咲徳栄	渡辺 理沙 花咲徳栄
		2	山川 大斗 栄北	阿久津 龍司 花咲徳栄	池田 蓮 花咲徳栄	河野 直稀 埼玉栄	坂本 知優 栄北	大平 優香 埼玉栄	岡田 さやか 埼玉栄	秋元 怜 栄北
		3	大谷 朋輝 埼玉栄	吉田 琉一郎 花咲徳栄 高山 大輝 栄北	黒田 勝聖 浦和実業学園 人見 礼王 浦和西	宮本 圭吾 浦和実業学園 佐藤 航成 埼玉栄	出浦 咲津季 埼玉栄	蜂谷 英里紗 浦和実業学園 茂木 蘭 花咲徳栄	小林 那緒 浦和実業学園 橋本 育実 栄北	関口 静華 伊奈学園総合 中井 舞 花咲徳栄
	団体戦		形		組手		形		組手	
		1	埼玉栄		花咲徳栄		栄北		花咲徳栄	
		2	栄北		埼玉栄		埼玉栄		栄北	
		3	杉戸		浦和実業学園 栄北		花咲徳栄		松山女子 埼玉栄	

回数 年度 会場			男子				女子			
			形	組手			形	組手		
				軽量級	中量級	重量級		軽量級	中量級	重量級
第44回 2018 埼玉県立武道館	個人戦	1	阿部 倖地 慶應義塾志木	小花 大輝 花咲徳栄	山口 隼人 花咲徳栄	神尾 武志 花咲徳栄	山田 和花 埼玉栄	宮崎 可純 花咲徳栄	藤平 梨沙 花咲徳栄	秋元 怜 栄北
		2	大谷 朋輝 埼玉栄	石川 大翔 花咲徳栄	阿久津 龍司 花咲徳栄	関根 謙斗 花咲徳栄	竹下 穂香 埼玉栄	大橋 ラム 花咲徳栄	石井 聖南 栄北	中井 舞 花咲徳栄
		3	齋藤ダーナ 栄北 秋元 洸 立教新座	菅田 廉 埼玉栄 深野 陽平 埼玉栄	金子 勇太郎 杉戸 森下 陸斗 栄北	村山 翔 花咲徳栄 佐藤 航成 埼玉栄	山川 遥香 埼玉栄 清水 寿々 埼玉栄	山川 遥香 埼玉栄 生魚 瑠那 花咲徳栄	近藤 帆乃果 浦和実業学園 小林 那緒 浦和実業学園	斉藤 妃冴 吉川美南 岩崎 結衣 埼玉栄
	団体戦		形		組手		形		組手	
		1	埼玉栄		花咲徳栄		埼玉栄		花咲徳栄	
		2	栄北		埼玉栄		栄北		埼玉栄	
		3	杉戸		秀明英光 栄北		松山女子		浦和実業学園 栄北	

回数 年度 会場			男子				女子			
			形	組手			形	組手		
				軽量級	中量級	重量級		軽量級	中量級	重量級
第45回 2019 埼玉県立武道館	個人戦	1	阿部 倖地 慶應義塾志木	佐藤 央 埼玉栄	岡崎 諒平 花咲徳栄	坪井 凛太朗 埼玉栄	山田 和花 埼玉栄	大橋 ラム 花咲徳栄	阿部 向日葵 埼玉栄	岩崎 結衣 埼玉栄
		2	秋吉 優斗 埼玉栄	片平 蒼将 伊奈学園総合	市川 銀二郎 栄北	石山 太郎 花咲徳栄	竹下 穂香 埼玉栄	藤村 心暖 花咲徳栄	竹下 穂香 埼玉栄	齋藤 菜々美 花咲徳栄
		3	佐々木 空 埼玉栄 関根 将 埼玉栄	堀江 竜星 花咲徳栄 菅田 廉 埼玉栄	野間 秀歩 栄北 飯島 千里 浦和東	大澤 尊 花咲徳栄 川島 希和萌 埼玉栄	北口 歌桜 埼玉栄 砂永 南咲 埼玉栄	笈沼 美音 伊奈学園総合 山本 結 栄北	藤平 梨沙 花咲徳栄 土屋 乃莉佳 松山女子	内田 怜奈 花咲徳栄 野口 夏音 川越西
	団体戦		形		組手		形		組手	
		1	埼玉栄		埼玉栄		埼玉栄		埼玉栄	
		2	栄北		花咲徳栄		伊奈学園総合		花咲徳栄	
		3	立教新座		伊奈学園総合 栄北		栄北		松山女子 伊奈学園総合	

回数 年度 会場	種目			順位			
				1	2	3	3
第46回 2020 埼玉県立武道館	男子	個人形		秋吉優斗 埼玉栄	中澤昇龍 埼玉栄	関根将 埼玉栄	
		個人組手	−55KG級	藤江功大 埼玉栄	松本周馬 栄北	木村涼誠 吉川美南	栗原壱成 伊奈学園総合
			−61KG級	金子快渡 花咲徳栄	山下泰生 秀明英光	所龍之介 栄北	菅田聖也 大宮北
			−68KG級	神田祐輔 埼玉栄	柿本悠太 市立浦和	濱名颯斗 花咲徳栄	瓜生千颯 栄北
			−76KG級	嶋田大茉斗 埼玉栄	石山太郎 花咲徳栄	高橋翔太 浦和東	小川開 栄北
			＋76KG級	川島碁和萌 埼玉栄	木野内翔 花咲徳栄	木下亮一 杉戸	杉澤龍之介 伊奈学園総合
		団体形		埼玉栄	立教新座	栄北	
		団体組手		花咲徳栄	埼玉栄	栄北	杉戸
	女子	個人形		北口歌桜 埼玉栄	戸張花音 埼玉栄	尾崎凛 松山女子	
		個人組手	−48KG級	岡田亜衣 埼玉栄	渡邊真帆 花咲徳栄	宮崎まひろ 川越西	近藤茉綸 杉戸
			−53KG級	高木萌衣 花咲徳栄	戸張花音 埼玉栄	大滝朱々 浦和西	大屋和季 杉戸
			−59KG級	佐々木天良 埼玉栄	加賀山咲菜 伊奈学園総合	吉崎桜 浦和実業学園	舞原希海 伊奈学園総合
			＋59KG級	藤江舞衣 埼玉栄	齋藤菜々美 花咲徳栄	井之上ななせ 杉戸	内田怜那 花咲徳栄
		団体形		埼玉栄	松山女子	栄北	
		団体組手		花咲徳栄	埼玉栄	伊奈学園総合	松山女子
				1	2	3	3
第47回 2021 埼玉県立武道館	男子	個人形		井上晴喜 埼玉栄	近藤拓人 埼玉栄	佐藤一颯 立教新座	
		個人組手	−55KG級	藤江功大 埼玉栄	輿石隼 伊奈学園総合	澤野勇太朗 杉戸	岡﨑健汰 花咲徳栄
			−61KG級	石浦旭陽 埼玉栄	鍵山柊斗 埼玉栄	市原征吾 埼玉栄	川上想太 花咲徳栄
			−68KG級	根岸航太郎 埼玉栄	東勇作 花咲徳栄	阿部健太 杉戸	籠嶋琉生 埼玉栄
			−76KG級	金井龍己 埼玉栄	朝倉一輝 埼玉栄	中山翼 花咲徳栄	尾谷一心 浦和東
			＋76KG級	濱名颯斗 花咲徳栄	関風斗 埼玉栄	山田和弥 栄北	岩﨑大和 伊奈学園総合
		団体形		埼玉栄	立教新座	杉戸	
		団体組手		埼玉栄	花咲徳栄	伊奈学園総合	栄北
	女子	個人形		宇都宮令菜 埼玉栄	佐藤歌南 埼玉栄	戸張花音 埼玉栄	
		個人組手	−48KG級	岡田亜衣 埼玉栄	山中栞璃 花咲徳栄	渡邊真帆 花咲徳栄	小林心愛 埼玉栄
			−53KG級	廣瀬歌音 花咲徳栄	佐々木天良 埼玉栄	戸張花音 埼玉栄	宇都宮令菜 埼玉栄
			−59KG級	船川陽香 埼玉栄	醍醐泉水 花咲徳栄	鴨下明音 松山女子	樋口瑠莉 松山女子
			＋59KG級	小林温奈 埼玉栄	酒井ひな 花咲徳栄	須永沙樹 大宮	井之上ななせ 杉戸
		団体形		埼玉栄	松山女子	栄北	
		団体組手		埼玉栄	花咲徳栄	栄北	伊奈学園総合

回数 年度 会場	種目			順位			
				1	2	3	3
第48回 2022 埼 玉 県 立 武 道 館	男子	個人形					
		個人組手	－55KG級				
			－61KG級				
			－68KG級				
			－76KG級				
			＋76KG級				
		団体形					
		団体組手					
		団体組手【3人制】					
	女子	個人形					
		個人組手	－48KG級				
			－53KG級				
			－59KG級				
			＋59KG級				
		団体形					
		団体組手					
		団体組手【3人制】					